ЖКУИ.672233.093 ГЧ

Рис.1

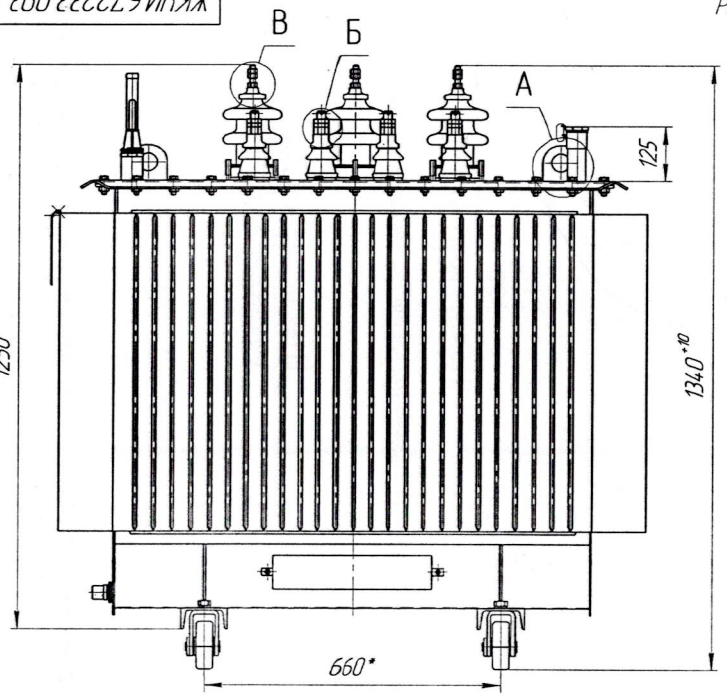

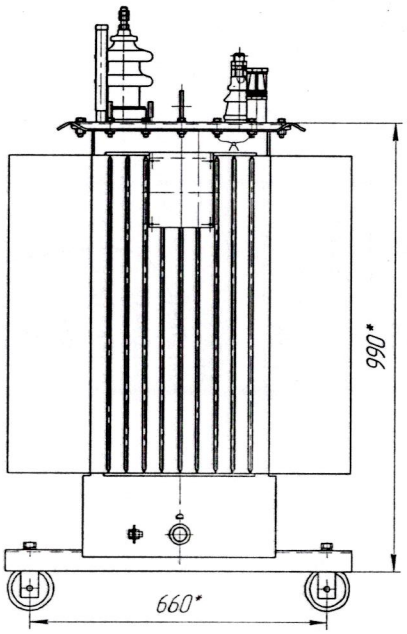

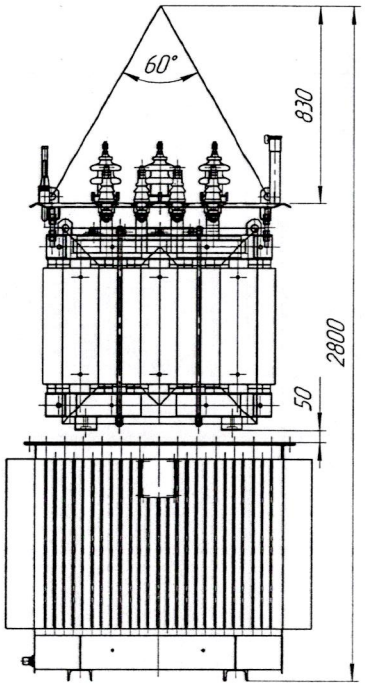

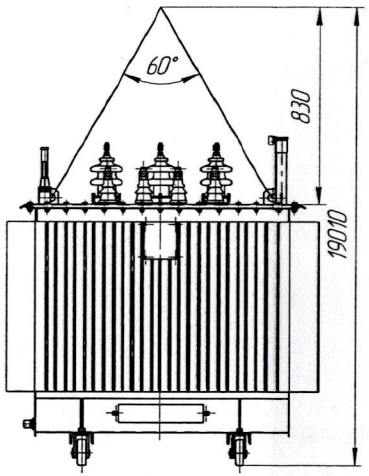

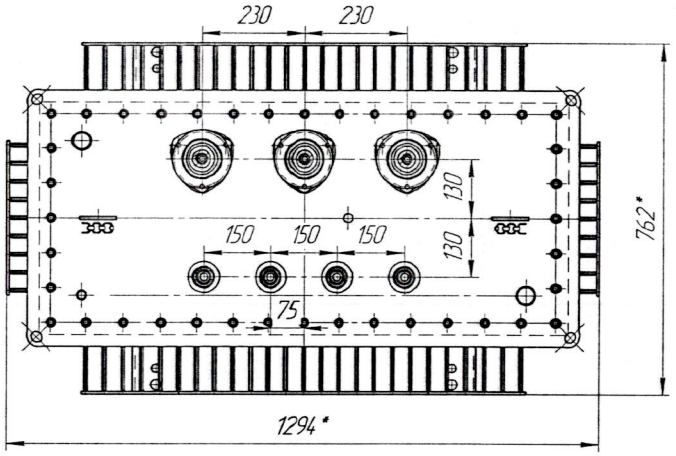

Ширина колеи катков при продольном и поперечном перемещении трансформатора

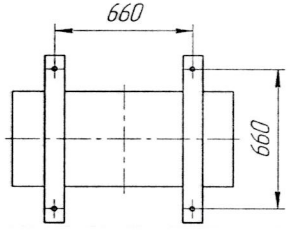

Колея для поперечного перемещения

Колея для продольного перемещения

В(1:2)

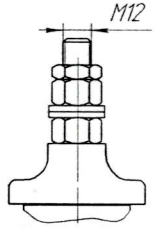

Наименование	Масса, кг
Часть активная	690
Активная часть с крышкой с вводами	735
Бак с арматурой	235
Масло трансформатора	230
Полная трансформатора (с катками)	1165

Обозначение	Рис.	Применяемость
ЖКУИ.672233.093	1	У/Ун-0-0.4 Д/Ун-11-0.4
-01	2	У/Ун-0-0.23 Д/Ун-11-0.23

А(1:2)

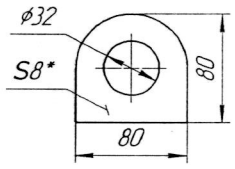

Каток (1:2)

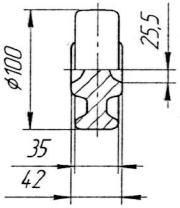

Б(1:1)

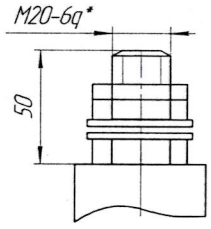

Рис.2

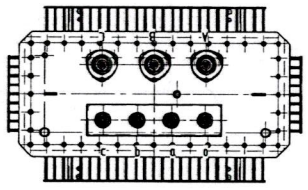

1. Размеры для справок
2. ВНИМАНИЕ! Активная часть связана с крышкой. Подъем активной части производить за пластины, расположенные на крышке.
3. Трансформатор поставляется заводом с запломбированными пробками для взятия пробы и слива масла и крышкой трансформатора.
4. Знак строповки и центр масс выполнить по ГОСТ 14192.

			19.02.2020		ЖКУИ.672233.093 ГЧ	
Изм.	Лист	№ докум.	Подп.	Дата		
Разраб.		Ізим Е.Е.			Трансформатор ТМГ-400 Габаритный чертеж	Лит. А; Масса См.табл.; Масштаб 1:7
Пров.		Уазкабаев А.А.				
Т.контр.		Ізим Е.Е.				Лист; Листов 1
Н.контр.		Абдуллаков О.М.			(косой стык провод-провод)	ТОО "УТЗ"
Утв.		Шаймерденов Д.М.				

Копировал

Формат А2

Перв. примен. ЖКУИ.684273.093

Справ. № ТМГ-400 стандартный

Подп. и дата | Инв. № дубл. | Взам. инв. № | Подп. и дата | Инв. № подл.